KEON CHANG

건축용 단열재 & 농수산물 상자 전문기업 !

(주)건창스치로폴
KEON CHANG STYROPOL CO., LTD.

Best Quality Control

(주)건창스치로폴은 1990년 창립이래 최고의
기술력과 품질을 기반으로 건축용 단열재, 스티로폴 상자,
양식용 부자를 전문적으로 생산하는 제조업체입니다.

"Best Quality Control"이라는 슬로건 아래
지속적인 기술개발과 투자를 통해 꾸준히 성장해 나가고 있습니다.

수년간의 생산 노하우를 기초로 지속적인 기술 개발에 노력하며,
높은 품질 을 바탕으로 국내시장을 선도하는 회사가 되도록
혼신의 힘을 다해 나아갈 것입니다.

(주)건창스치로폴
KEON CHANG STYROPOL CO., LTD.

- **대 표 자** : 오태교
- **소 재 지** : 전남 나주시 동수농공단지길 99-25(동수동) (주)건창스치로폴
- **전화번호** : 061-335-1101~3
- **F A X** : 061-335-1104
- **대지면적** : 11,473㎡
- **건물면적** : 2,333㎡
- **주생산품** : 건축용 단열재, 농 • 수산물 상자, 양식용 부자

성장 안정화

1990 (주)건창스치로폴 설립
1999 무역업 신고필 한국무역협회
2006 대표이사 오태교 취임
2008 제 2공장 증설

확장 내재화

2007 형물 성형기 2대 도입
2011 형물 성형기 2대 도입
2016 형물 성형기 2대 도입
2018 형물 성형기 2대 도입
2022 형물 성형기 2대 도입
2023 형물 성형기 1대 도입

혁신 고도화

1994 KS 표시허가 취득
2022 탄소중립 혁신 바우처 진행
2023 공장 자동화 기기 도입

생산공정

제 1공정

BEADS 공정
원재료 (EPS Resin) 투입

수량 및 중량체크

원료 및 원료투입

제 2공정

1차 발포 공정

제 3공정

숙성(Aging)
발포립의 수분 및
GAS제거 공정

제 4공정

형물(성형) 공정
2차 발포를 통해 실제 스티로폼 생산

제 5공정

건조
약 50°C 건조실을 통과해
성형제품 내외부 수분제거

생산공정

제 6공정

검사 및 보관
규격 및 품질상태 (육안검사)

제 7공정

보관 및 출고

금형

보일러실

평판 재고창고

장비보유시설현황

〈 Aotomatic EPP Vacuum Shape Molding Machine 〉 〈 Aotomatic Vacuum Block Molding Machine 〉

제품 특징

건축용 단열재 : 비드법 1종(㉯등급)

(단위 : mm)

품 명	규격 (외경)
건축용 단열재 비드법 1종 (㉯등급)	900 ×1800
	900 × 3600
	600 × 1200
	600 × 1800

건축용 단열재 : 비드법 2종 (㉮등급)

(단위 : mm)

품 명	규격 (외경)
건축용 단열재 비드법 2종 (㉮등급)	900 ×1800
	900 × 3600
	600 × 1200
	600 × 1800

단열판의 지수

(단위 : mm)

구 분	두 께	두께 허용차	길이×너비	길이 및 너비 허용차	
비드법 1종 비드법 2종	50 미만	±2	900 × 600	길이 1000 미만	±8
	50 이상 100 이하	±3	1200 × 600 1800 × 900 2400 × 900	길이 1000 이상	±10
				너비 1000 미만	±8
	100 초과	협의에 따름	2400 × 1200	너비 1000 이상	±10

건창스치로폴은 열전도율이 낮아 단열성능이 우수하고 방습성이 뛰어나
시공 후 장기간 성능이 변하지 않는다.
또한 강도가 우수하여 복원율과 내 충격성이 강하여 타재료와 접착력이 좋아
패널의 내심재로 사용하고 있다.

패널용 스치로폴은 지붕용 판넬, 벽체용 판넬, RP벽체용 판넬이 있으며
기능과 용도에 맞게 고품질의 제품을 대량생산하고 있다.

단열재의 등급 분류

등급분류	KSM ISO 4898 및 KS L 9102에 의한 해당 단열재 및 기타 단열재
가	- 압출법 보온판 특호, 1호, 2호, 3호 - 비드법 보온판 2종 1호, 2호, 3호, 4호 - 경질우레탄폼 보온판 1종 1호, 2호, 3호 및 2종 1호, 2호, 3호 - 기타 단열재로서 열전도율이 0.034 W/mk (0.029 kal/mh℃) 이하인 경우
나	- 비드법 보온판 1종 1호, 2호, 3호 - 기타 단열재로서 열전도율이 0.035~0.040 W/ mk (0.030~0.034 kml/mh℃)이하인 경우
다	- 비드법 보온판 1종 4호 - 기타 단열재로서 열전도율이 0.041~0.046 W/mk(0.035~0.039 kcl/mh℃)이하인 경우
라	- 기타 단열재로서 열전도율이 0.047~0.051 W/mk (0.040~0.044 kcl/mh℃) 이하인 경우

단열재의 두께

(단위 : mm) 남부지역

건축물의 부위 \ 단열재의 등급			단열재 등급별 허용 두께			
			가	나	다	라
거실의 외벽	외기에 직접 면하는 경우		100	115	130	145
	외기에 간접 면하는 경우		65	75	90	95
최하층의 있는 거실의 바닥	외기에 직접 면하는 경우	바닥난방인 경우	140	165	190	210
		바닥난방이 아닌 경우	130	155	175	195
	외기에 간접 면하는 경우	바닥난방인 경우	95	110	125	140
		바닥난방이 아닌 경우	90	105	120	130
최상층의 있는 거실의 반자 또는 지붕	외기에 직접 면하는 경우		180	215	245	270
	외기에 간접 면하는 경우		120	145	165	180
바닥난방인 층간 바닥			30	35	45	50

스티로폼 특성

단열성
자체부피의 95% 이상 독립기포 구조로 공기를 함유하고 있어서 가볍고
열전도율이 낮아 외부 또는 내부의 열을 차단 및 보온 효과가 타 단열재보다 우수하다.

시공성
칼, 톱, 전열기 등으로 원하는 치수를 자를 수 있고 접착제 또는 못으로 부착,
고정하기 쉬워 제반공사에 용이하다.

차음, 흡수성
외부로부터 소음을 차단하고 내부의 소음을 흡수하므로 가정집벽은 물론
극장, 사무실, 음악감상실 등의 외벽과 지붕, 바닥에 많이 사용된다.

난연성
자기소화성이 뛰어나며, 가열해도 불꽃을 내지않고 녹는다.

내충격성
탄력성이 우수하며 파손우려가 적고 가볍기 때문에 포장용 완충재로 널리 쓰인다.

내수, 방습성
독립 밀폐기포로 형성되어 습기의 통과는 물론 장시간 물속에 넣어도
흡수량이 극히 적어 변질이 우려되는 의약품이나 물품포장재에 효과가 크다.

내후, 재구성
태양광선, 눈, 비 등의 외기의 변화에 변질, 변형되지 않고 내성이 강하여
강도가 저하되거나 곰팡이가 슬지 않아 노화되지 않고 수명이 영구적이다.

종 류		밀도(kg/㎥)	초기 열전도율 (평균 온도 23 ±2℃) (W/m:k)		굴곡 파괴 하중 (N)	압축 강도 (N/㎠)	흡수량 (g/100㎠)	연소성	(참고) 투습 계수 (두께 25mm당) (ng/㎡·s·pa)
			비드법 1종	비드법 2종					
단열판	1호	30 이상	0.036 이상	0.031 이하	35 이상	16 이상	1.0 이하	연소시간 120초 이내이며, 연소길이 60mm 이하 일것	146 이하
	2호	25 이상	0.037 이상	0.032 이하	30 이상	12 이상			208 이하
	3호	20 이상	0.040 이상	0.033 이하	25 이상	8 이상			250 이하
	4호	15 이상	0.043 이상	0.034 이하	20 이상	5 이상	1.5 이하		292 이하
단열통	1호	35 이상	0.036 이상	0.031 이하	30 이상	-	두께 30mm미만 2.0 이하, 두께 30mm이상 1.0 이하		
	2호	30 이상	0.036 이상	0.032 이하	25 이상				
	3호	25 이상	0.037 이상	0.033 이하	20 이상				

제품소개

* 홍어박스
* 수산물 박스
* 기타 박스

홍어 1K

보온 / 보냉

보냉효과가 뛰어나 수산물 포장에 효율적!

내 경	외 경	묶 음
270 x 170 x 25	305 x 205 x 65	40

홍어 1.5K

보온 / 보냉

보냉효과가 뛰어나 수산물 포장에 효율적!

내 경	외 경	묶 음
335 x 205 x 30	365 x 235 x 75	30

기술력과 품질을 기반으로 건축용 단열재, (주)건창스치로폴

홍어 1.8K

보온 / 보냉

보냉효과가 뛰어나 수산물 포장에 효율적!

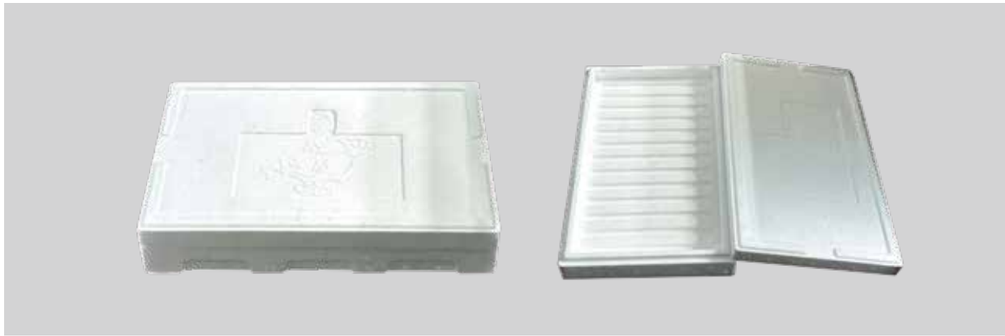

내 경	외 경	묶 음
335 x 205 x 35	365 x 235 x 80	30

홍어 2.5K

보온 / 보냉

보냉효과가 뛰어나 수산물 포장에 효율적!

내 경	외 경	묶 음
415 x 265 x 38	450 x 300 x 95	24

홍어 2.8K

보온 / 보냉

보냉효과가 뛰어나 수산물 포장에 효율적!

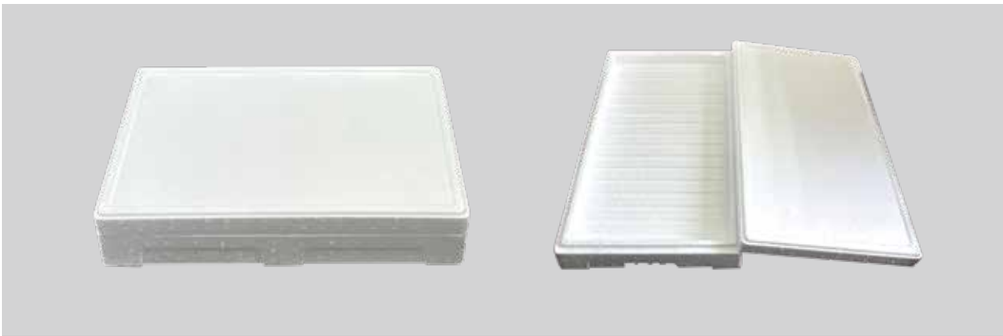

내 경	외 경	묶 음
415 x 265 x 40	450 x 300 x 100	20

(주)건창스치로폴
KEON CHANG STYROPOL CO., LTD.

문의전화 061-335-1101~3

기술력과 품질을 기반으로 건축용 단열재, (주)건창스치로폴

수산물 4K

보온 / 보냉

냉 보냉효과가 뛰어나 수산물 포장에 효율적!

내 경	외 경	묶 음
435x 300 x 65	465 x 330 x 110	20

수산물 5K

보온 / 보냉

보냉효과가 뛰어나 수산물 포장에 효율적!

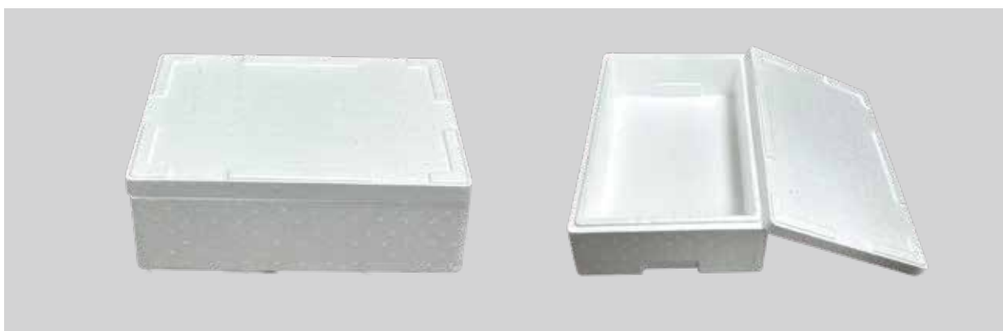

내 경	외 경	묶 음
398 x 268 x 103	435 x 310 x 165	14

수산물 6K

보온 / 보냉

보냉효과가 뛰어나 수산물 포장에 효율적!

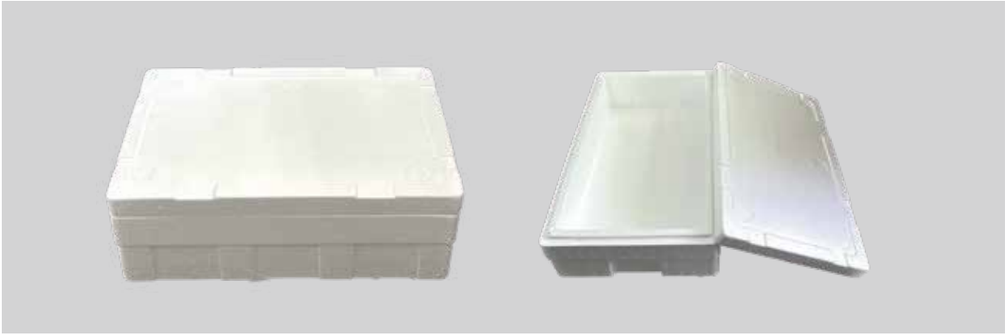

내 경	외 경	묶 음
448 x 288 x 120	500 x 335 x 185	10

수산물 10K

보온 / 보냉

보냉효과가 뛰어나 수산물 포장에 효율적!

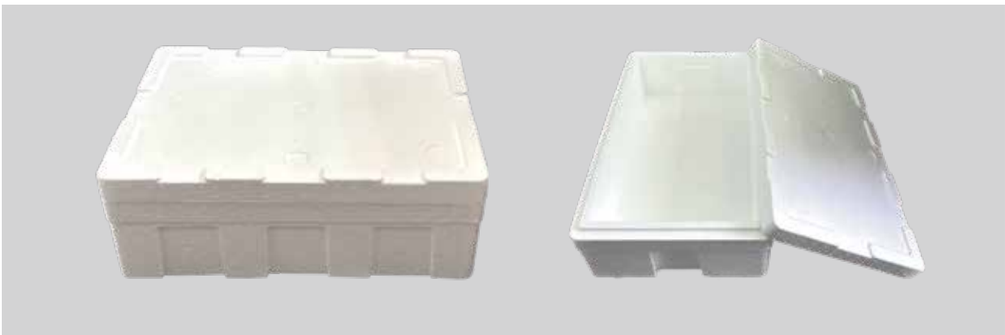

내 경	외 경	묶 음
500 x 315 x 150	560 x 375 x 215	10

기술력과 품질을 기반으로 건축용 단열재, (주)건창스치로폴

수산물 15K

보온 / 보냉

보냉효과가 뛰어나 수산물 포장에 효율적!

내 경	외 경	묶 음
495 x 315 x 200	560 x 375 x 260	10

수산물 20K

보온 / 보냉

보냉효과가 뛰어나 수산물 포장에 효율적!

내 경	외 경	묶 음
660 x 380 x 200	715 x 435 x 265	5

수산물 25K

보온 / 보냉

보냉효과가 뛰어나 수산물 포장에 효율적!

내 경	외 경	묶 음
500 x 315 x 250	560 x 375 x 315	8

조기 박스

보온 / 보냉

보냉효과가 뛰어나 수산물 포장에 효율적!

내 경	외 경	묶 음
650 x 380 x 150	710 x 440 x 210	6

기술력과 품질을 기반으로 건축용 단열재, (주)건창스치로폴

갈치 박스

보온 / 보냉

보냉효과가 뛰어나 수산물 포장에 효율적!

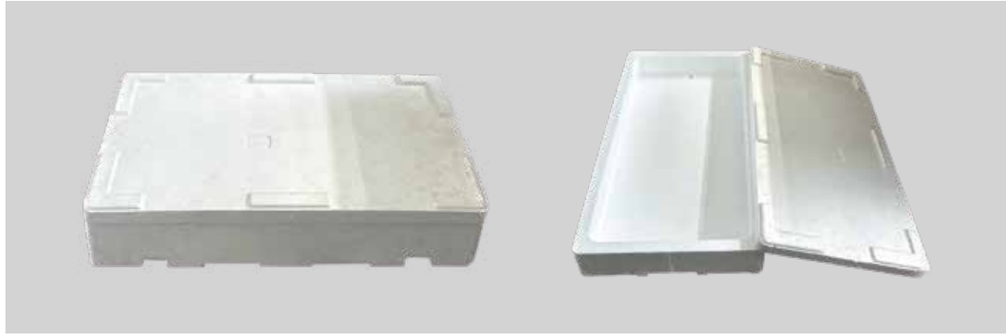

내 경	외 경	묶 음
520x295x70	565x340x125	10

키조개 박스

보온 / 보냉

보냉효과가 뛰어나 수산물 포장에 효율적!

내 경	외 경	묶 음
375 x 280 x 220	430 x 335 x 275	10

전복 (1K,2K,3K)

보온 / 보냉

보냉효과가 뛰어나 수산물 포장에 효율적!

	내 경	외 경	묶 음
1K	260 x 200 x 95	305 x 245 x 145	32
2K	305 x 205 x 105	350 x 250 x 150	32
3K	335 x 225 x 100	380 x 270 x 150	28

수전복 (1K,2K)

보온 / 보냉

보냉효과가 뛰어나 수산물 포장에 효율적!

	내 경	외 경	묶 음
1K	275 x 200 x 150	315 x 245 x 210	20
2K	275 x 200 x 180	315 x 245 x 235	20

기술력과 품질을 기반으로 건축용 단열재, (주)건창스치로폴

굴비 (대, 소, 특대)

보온 / 보냉

보냉효과가 뛰어나 수산물 포장에 효율적!

	내 경	외 경	묶 음
대	450 x 315 x 70	515 x 355 x 125	10
소	430 x 300 x 65	475 x 340 x 120	20
특대	455 x 330 x 115	550 x 375 x 170	10

정육(대, 중, 소)

보온 / 보냉

보냉효과가 뛰어나 수산물 포장에 효율적!

	내 경	외 경	묶 음
대	315 x 265 x 190	370 x 320 x 260	10
중	350 x 280 x 140	400 x 325 x 200	12
소	315 x 265 x 155	365 x 320 x 255	10

굴박스(대, 소)

보온 / 보냉

보냉효과가 뛰어나 수산물 포장에 효율적!

	내 경	외 경	묶 음
소	230 x 230 x 170	265 x 265 x 215	24
대	230 x 230 x 230	270 x 270 x 275	20

기술력과 품질을 기반으로 건축용 단열재, (주)건창스치로폴

딸기 (1K, 2K)

보냉

보냉효과가 뛰어나 농산물 포장에 효율적!

	내 경	외 경	묶 음
1K	160 x 220 x 80	200 x 260 x 110	40
2K	300 x 200 x 100	350 x 250 x 130	20

(주)건창스치로폴
KEON CHANG STYROPOL CO., LTD.

문의전화 061-335-1101~3

압출법(XPS) 단열재

압출법단열재(Extruded Polystyeren)는
독립기포(Closed Cell) 구조를 가지고 있어 열전도율이 낮습니다.
스티로폼 (비드법)과 다르게 흡수나 흡습성질이 거의 없어 직접물에 닿는 부위에 시공이 가능합니다. 또한, 구조적 하중에 견딜 수 있는 다양한 압축강도를 지니고 있으므로 옥상, 바닥, 외벽 주차장등 다양한 위치에 시공이 가능합니다.

특 징

1. 단열성
진공압 출발포방식으로 생산되는 아이소핑크는 미세한 독립 기포구조내에 기체중 열전도율이 가장 낮은 [0.0097W/m·K (0.0083kcal/m-h°C)] 불화탄소를 충진하였기 때문에 단열재중 가장 낮은 열전도율을 지니고 있습니다.

2. 자기 소화성
불꽃을 제거하면 자기스스로 소화되는 성질을 가지고 있습니다. 그러나 불연재료는 아니기 때문에 보관또는 사용시 고온에 주의해야 합니다.

3. 다양한 압축강도
독립기포구조를 지닌 아이소핑크는 1.9kgf/ca 부터 5.0kgf/c 까지의 압축강도를 지니고 있어 각종 건축물의 시공부위에 따라 알맞은 압축강도를 지닌 제품을 선택 사용하실 수 있습니다. 선택의 폭이 타제품에 비하여 매우 넓으므로 옥상층, 주차장바닥, 활주로, 고속도로 및 냉동창고 바닥등 특수부위에도사용됩니다.

4. 시공 • 가공성
부스러지지 않는 단열재 아이소핑크는 톱, 칼 등으로 자유롭게 절단되며, 아이소핑크보드(1),(2) 나 못 등으로 쉽게 부착할 수 있으므로 시공시 다른 단열재에 비해 경비를 현저히 절감할 수 있고 또한 시공기간을 단축시 킬 수 있는 이점이 있습니다.

5. 내 부식성
순수 고분자 재료인 폴리스티렌을 원료로 하여 생산되는 아이소핑크는 조직자체가 부식또는 부패되는 일이 없을 뿐만아니라, 곰팡이와 벌레들의 서식이 불가능하므로 위생상의 문제가 발생하지 않습니다.

6. 내습 • 내 수성
국내에서 생산되는 다른 단열재와는 전혀 다르게 미세한 연속 독립기포구조를 지닌 아이소핑크는 수분이나 습기가 침투될 수 없으므로 기존의 단열재에서 쉽게 관찰되는 흡수나 흡습이 없습니다. (물의열전도율은0 .598W/ m•K(0.5 14kcal/ mh°C) 이므로 단열재가 흡수를 할 경우 이미 단열재로서의 가치를 상실하게 됩니다.

종 류		열전도율 (평균온도 23±2°C(W/m-K)		굴곡강도 (N/㎠)	압축강도 (N/㎠)	연소성	(참고) 투습계수 (두께 25mm당) (ng/㎠.s.PA)
		초기 열전도율	장기 열전도율				
단열판	특호	0.027 이하	0.029 이하	45이상	25이상	연소시간 120초 이내이며 또한 연소 길이가 60mm 이하일 것	146이하
	1호	0.028 이하	0.030 이하	35이상	18이상		
	2호	0.029 이하	0.031 이하	35이상	14이상		
	3호	0.031 이하	0.033 이하	35이상	10이상		

PF보드

우수한 단열성능
KSMISO 4898 이상의 품질
나 등급 단열재 대비 2 배의 단일성능

화재안전성
내단열 까지 준불연 성능 확보
실물모형시험(KSF8414) 확보(석재, 금속)

친환경성
환경 성적표지인증, 저탄소인증확보
ODP지수, GWP지수가 낮은 친환경 발포세

용 도	외단열	내단열
제품이미지		
재료 및 자원	0.020W/m- K	0.020W/m- K
난연성능	준불연(심재)	준불연
적용부위	외단열(외벽필로티)	내부골조(벽, 천장)
운영규격	두께 : 30 ~ 160mm 폭 : 1.200mm 길이 : 600/1,000/1,200mm	두께 : 30 ~ 230mm 폭 : 1.200mm 길이 : 600/1,000/1,200mm

PF보드

외단열 (습식)

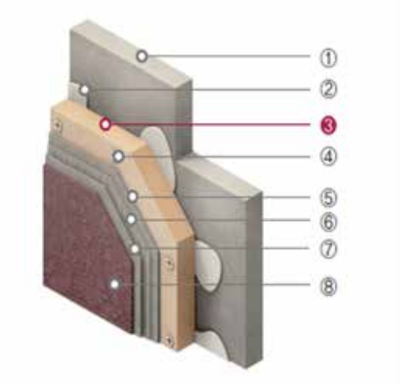

① 콘크리트면
② 모르타르 접착
③ **pF보드**
④ 고정용 화스너
⑤ 보강 섬유모르타르
⑥ 와이어 메쉬
⑦ 보강 섬유모르타르
⑧ 마감재

* 모르타르 및 접착제는 시공사 지정 제품 사용

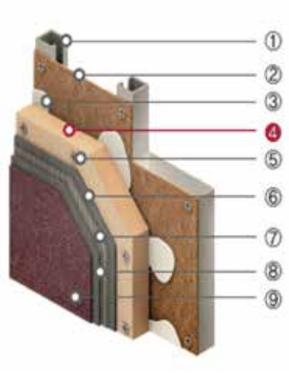

① 철재 프레임
② 베이스한판
③ 모르타르 접착
④ **PF보드**
⑤ 고정용 화스너
⑥ 보강 섬유모르타르
⑦ 와이어 메쉬
⑧ 보강 섬유모르타르
⑨ 마감재

지붕채 System

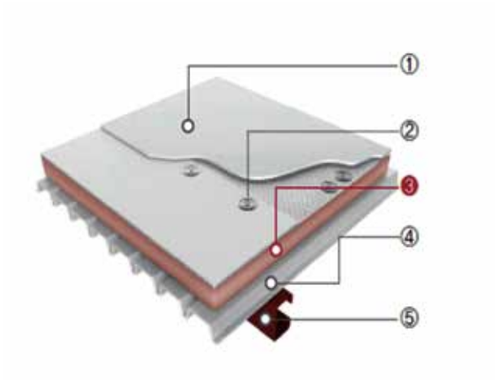

① SuperguardTM TPO sheet
② Grip-HOOKTM 디스크 및 고인발력 고정볼트
③ **PF보드 (백패널 취부)**
④ 방습지 (선택사항)
⑤ 데크플레이트

목조(천정)

① 지붕마감재
② 방습층
③ 베이스 합판
④ **PF보드**
⑤ 목재 트러스

경질우레탄폼

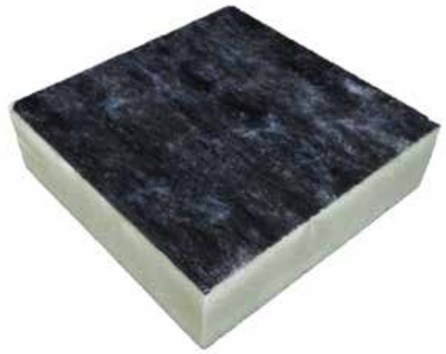

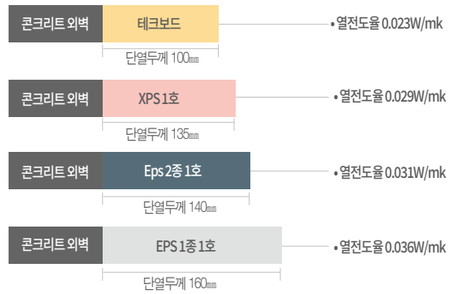

우수한 단열성능

일반적으로 사용되는건축용 단열재 중 낮은 열전도율(KS M 3809 기준 0.023W/mk 이하) 성능을 갖추고 있어 다른 유기질 및 무기질 단열재에 비해 얇은 두께로 에너지절감 및 공간활용성이 우수한 단열재입니다.

자기 소화성

FM과 UL등의 건축물 에너지 절감과 화재안정성 인증을 받은 자기소화성능을 지닌 단열재입니다. 그러나 불연재료는 아니기때문에 화염을 사용하는 시공이나 고온의 보관에는 특별한 주의가 필요 합니다.

친환경성

발포방식으로 생산되는 테크보드는 발포제로서 Cyclopentane을 사용함으로써 환경표지인증, 친 환경건축자재인증 및 유기화합물(T-VOC, HCHO -포름알데이드, 벤젠 등) 방출이 없는 친환경 단열재입니다.

사양1

구 분		적 요	특 징
제품이미지	1 호	폴리이소시아네이트, 폴리올 및 발포제를 주제로 하여 발포 성형한 면재가 없는 판모양의 단열재	고밀도
	2 호		중밀도
	3 호		저밀도
단열판 2종	1 호	폴리이소시아네이트, 폴리올 및 발표제를 주제로 하여 면재 사이에서 발포시켜 자기 접착에 의해 샌드위치 모양으로 성형된 면재가 부착된 판모양의 단열재	고밀도
	2 호		중밀도
	3 호		저밀도

사양2

구 분		겉보기밀도 (kg/㎥)	열전도율 (W/mk)	굴곡강도 (N/㎡)	압축강도 (N/㎡)	흡수량 (g/100㎡)	연소율
단열판 1종	1 호	45 이상	0.024 이하	35 이상	30 이상	3.0 이하	연소 시간 120초 이내이며 연소길이가 60 mm 이하
	2 호	35 이상	0.024 이하	25 이상	20 이상		
	3 호	25 이상	0.025 이하	15 이상	10 이상		
단열판 2종	1 호	45 이상	0.023 이하	35 이상	15 이상	3.0 이하	
	2 호	35 이상	0.023 이하	25 이상	20 이상		
	3 호	25 이상	0.024 이하	15 이상	15 이상		

사양3

구 분	20~45	50~120	125이상
두께 허용차	±2	±3	협의에 따름
너비 허용차	1,000 ± 5		
길이 허용차	1,800 ~ 3,100 ± 5(10mm 단위)		

1. 기본규격 : 두께 x 너비 x 길이 = 두께 x 1,00 x 2,000
2. 주문품의치수는 인수·인도 당사자의 협의에 따라 정해도좋다. 이 때의 허용오차는 상기 표에 따른다.

(주)건창스치로폴
KEON CHANG STYROPOL CO., LTD.

58277 전라남도 나주시 동수농공단지길 99-25번지
T 061-335-1101~3 **F** 061-335-1104
E otg0953@hanmail.net